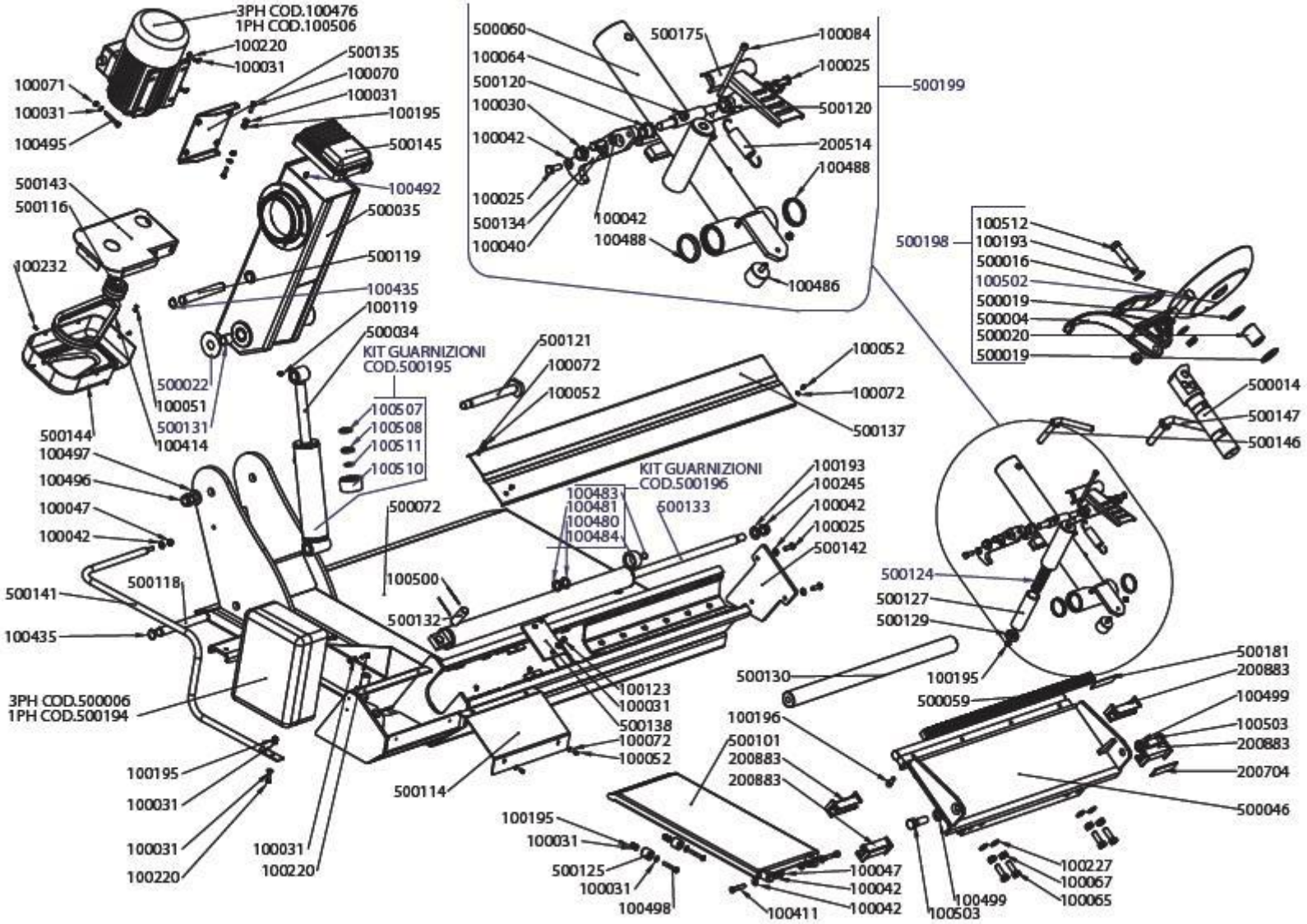
3PH COD.100476
1PH COD.100506
100220
100031
500135
100070
100031
100195
500145
100492
500035
500119
100435
100119
500034
KIT GUARNIZIONI
COD.500195
100507
100508
100511
100510
100071
100031
100495
500143
500116
100232
500022
100051
500131
100414
500144
100497
100496
100047
100042
500141
500118
100435
3PH COD.500006
1PH COD.500194
100195
100031
100031
100220
100031
100220
500060
100064
500120
100030
100042
100025
500134
100040
500175
100084
100025
500120
200514
100488
100042
100488
100486
500199
500198
100512
100193
500016
100502
500019
500004
500020
500019
500014
500147
500146
500121
100072
100052
100052
100072
500137
500072
100500
500132
KIT GUARNIZIONI
COD.500196
100483
100481
100480
100484
500133
100193
100245
100042
100025
500142
500124
500127
500129
100195
500130
500059
100196
500101
200883
200883
100123
100031
500138
100072
100052
500114
100195
100031
500125
100031
100498
100047
100042
100042
100411
100503
100499
100227
100067
100065
500181
200883
100499
100503
200883
200704
500046

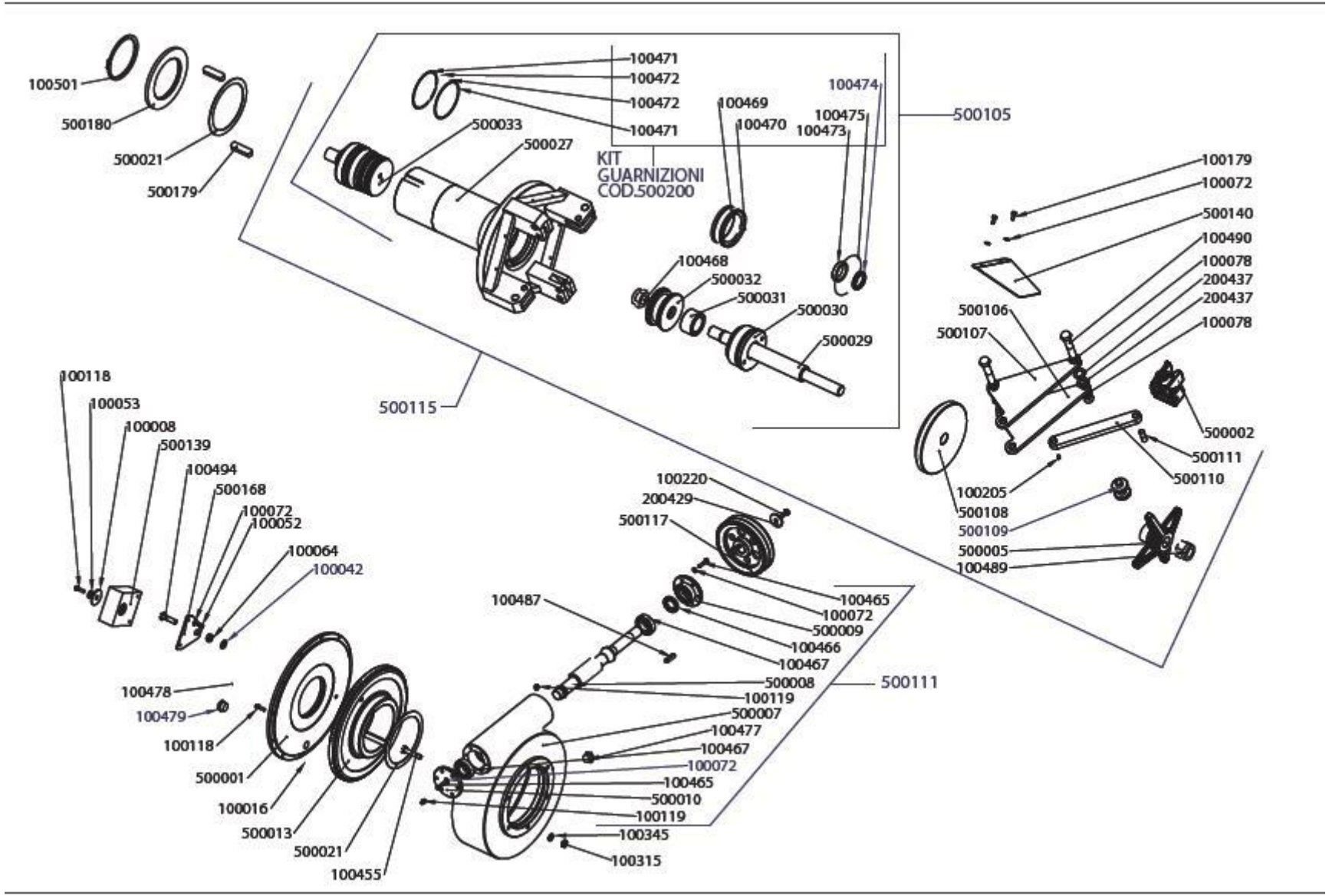
100501
500180
500021
500179
100471
100472
100472
100471
500033
500027
KIT
GUARNIZIONI
COD.500200
100469
100470
100474
100475
100473
500105
100468
500032
500031
500030
500029
500115
100179
100072
500140
100490
100078
200437
200437
100078
500106
500107
500002
500111
500110
100205
500108
500109
500005
100489
100118
100053
100008
500139
100494
500168
100072
100052
100064
100042
100220
200429
500117
100487
100465
100072
500009
100466
100467
500008
100119
500007
100477
100467
100072
100465
500010
100119
100345
100315
500111
100478
100479
100118
500001
100016
500013
500021
100455